全国Ｕ１５バスケットボール選手権大会　道北ブロック予選

期日：１０月７日（土）・８日（日）　旭川市リアルター夢リンゴ体育館

第１位　旭川市立神居東中学校

第２位　旭川市立愛宕中学校

第３位　美瑛町立美瑛中学校
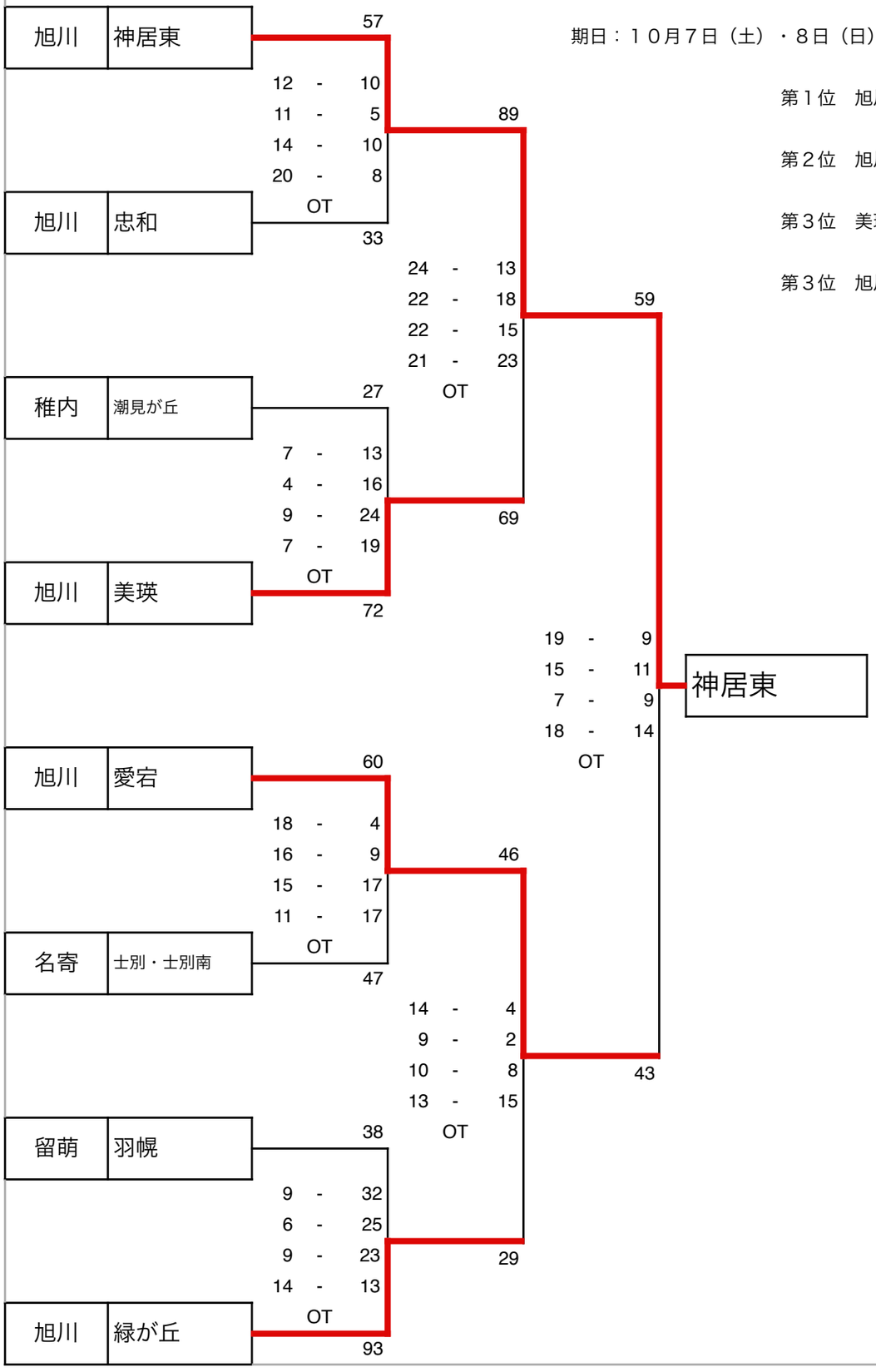
第３位　旭川市立緑が丘中学校